NOWA CUPRA LEON

ROK MODELOWY 2026

OBOWIĄZUJE OD: 01.12.2025

DLA SAMOCHODÓW PRODUKOWANYCH W 2026 R.

5 CUPRA LAT GWARANCJI

Matowy lakier
Magnetic Tech Matt
Ikoniczne światła matrix LED
z trójkątną sygnaturą CUPRA

Zintegrowane tylne światła LED
HAILSTORM COPPER
19-calowe kute felgi aluminiowe

Podświetlane logo CUPRA

NOWA CUPRA LEON

5 LAT GWARANCJI

Leasing JAK ABONAMENT

od 652 zł netto / mies.

Sprawdź, w jaki sposób kwota Twojej miesięcznej raty netto może się zmienić, w zależności od poziomu wniesionej wpłaty własnej:

wpłata własna	30%	20%	10%	0%
rata	652 zł	920 zł	1 188 zł	1 456 zł

Leasing Klasyczny

suma opłat od 103%

CUPRA FINANCIAL SERVICES.
LEASING KLASYCZNY: Suma opłat 106% dostępna jest dla następujących parametrów leasingu: opłata wstępna: 20%, okres leasingu: 36 miesięcy, wartość wykupu: 36 miesięcy - 1%. Oferta dla przedsiębiorców.
Leasing JAK ABONAMENT: opłata wstępna: 0-30%, okres leasingu: 48 miesięcy, roczny przebieg 10 000 km, finalna rata określona w umowie. Oferta dla przedsiębiorców.
Ilekroć mowa jest o miesięcznym koszcie elementu wyposażenia opcjonalnego rozumie się przez to zwiększenie raty miesięcznej CUPRA i CUPRA Leasing Jak Abonament wyliczonej dla przedsiębiorców, przygotowana przez Volkswagen Financial Services Polska Sp. z o.o.. Prezentowane miesięczne raty to wartość netto rat dla oferty CUPRA i CUPRA Leasing Jak Abonament. Ceny przyjęte do kalkulacji rat dostępne są w salonach. Niniejsza informacja nie stanowi oferty w rozumieniu kodeksu cywilnego. Dostępność i warunki produktu mogą ulec zmianie. Warunki produktu określa umowa. Pod nazwą CUPRA Financial Services oferowane są usługi bankowe (przez Volkswagen Bank Polska GmbH sp. z o.o. Oddział w Polsce), usługi leasingowe i mobilność (przez Volkswagen Financial Services Polska Sp. z o.o.) oraz usługi ubezpieczeniowe (przez Volkswagen Bank Polska GmbH sp. z o.o. Oddział w Polsce oraz Volkswagen Serwis Ubezpieczeniowy sp. z o.o. działające jako agenci ubezpieczeniowi).

CUPRA

NOWA CUPRA LEON

WERSJA 5D

5 CUPRA LAT GWARANCJI

				Cena brutto	Leasing JAK ABONAMENT **wpłata własna 30%** (rata miesięczna netto)	Kredyt JAK ABONAMENT **wpłata własna 30%** (rata miesięczna brutto)
Leon	1.5 TSI 150 KM	manualna 6-biegowa	benzyna	**137 700 zł**	**652 zł**	**1 034 zł**
Leon	1.5 eTSI mHEV 150 KM DSG	automatyczna 7-biegowa	hybryda mHEV	**155 400 zł**	**736 zł**	**1 167 zł**
Leon	1.5 e-HYBRID 204 KM DSG	automatyczna 6-biegowa	hybryda Plug-in	**196 500 zł**	**1 104 zł**	**1 694 zł**
Leon	2.0 TDI 150 KM DSG	automatyczna 7-biegowa	diesel	**165 000 zł**	**978 zł**	**1 486 zł**
Leon VZ	2.0 TSI 300 KM DSG	automatyczna 7-biegowa	benzyna	**197 400 zł**	**1 109 zł**	**1 701 zł**
Leon VZ	1.5 e-HYBRID 272 KM DSG	automatyczna 6-biegowa	hybryda Plug-in	**217 400 zł**	**1 221 zł**	**1 874 zł**

CUPRA FINANCIAL SERVICES
Leasing JAK ABONAMENT: opłata wstępna: 30%, okres leasingu: 48 miesięcy, roczny przebieg 10 000 km, finalna rata określona w umowie. Oferta dla przedsiębiorców.
Kredyt JAK ABONAMENT: opłata wstępna: 30%, okres kredytu: 48 miesięcy, roczny przebieg 10 000 km. Podana kwota stanowi miesięczną ratę brutto wyliczoną dla wskazanych powyżej założeń, finalna rata określona w umowie.

Kredyt Jak Abonament: podana kwota stanowi miesięczną ratę brutto wyliczoną dla wskazanych powyżej założeń, finalna rata określona w umowie. Rzeczywista Roczna Stopa Oprocentowania (RRSO) wynosi 9,68%, całkowita kwota kredytu (bez kredytowanych kosztów) 142 110 zł, całkowita kwota do zapłaty 186 137 zł, oprocentowanie zmienne 6,00%, całkowity koszt kredytu 44 027 zł (w tym: prowizja 0 zł, odsetki 30 111 zł, ubezpieczenie komunikacyjne na 1. rok 4 421 zł, ubezpieczenie spłaty kredytu 9 495 zł), 47 miesięcznych rat równych po 1 983 zł; rata finalna 90 950 zł. Kalkulacja została dokonana na dzień 10.07.2025 na reprezentatywnym przykładzie. Oferta na wybrane modele CUPRA przy skorzystaniu z ubezpieczenia komunikacyjnego i ubezpieczenia spłaty kredytu oferowanych przez Volkswagen Serwis Ubezpieczeniowy Sp. z o.o.

Niniejsza informacja nie stanowi oferty w rozumieniu kodeksu cywilnego. Dostępność i warunki produktu mogą ulec zmianie. Warunki produktu określa umowa. Oferta pakietu ubezpieczeń na 1. rok, obowiązuje tylko z ofertą finansowania Kredyt Jak Abonament. Niniejszy dokument nie stanowi oferty w rozumieniu Kodeksu cywilnego oraz nie jest wiążący. Zawarte w tym dokumencie informacje nie stanowią zapewnienia w rozumieniu art. 556(1)§2 Kodeksu cywilnego oraz art. 43b ust. 2 pkt 2 lit. a-c Ustawy o prawach konsumenta. Wiążące ustalenie ceny, wyposażenia specyfikacji pojazdu następuje w umowie jego sprzedaży, a określenie parametrów technicznych zawiera świadectwo homologacji typu pojazdu. Pod nazwą Volkswagen Financial Services oferowane są usługi bankowe (przez Volkswagen Bank GmbH Sp. z o.o. o.o. Oddział w Polsce), usługi leasingowe i mobilność (przez Volkswagen Financial Services Polska Sp. z o.o.) oraz usługi ubezpieczeniowe (przez Volkswagen Serwis Ubezpieczeniowy Sp. z o.o. jako agenta ubezpieczeniowego).

CUPRA

NOWA CUPRA LEON

WERSJA SPORTSTOURER

5 CUPRA LAT GWARANCJI

				Cena brutto	Leasing JAK ABONAMENT **wpłata własna 30%** (rata miesięczna netto)	Kredyt JAK ABONAMENT **wpłata własna 30%** (rata miesięczna brutto)
Leon	1.5 TSI 150 KM	manualna 6-biegowa	benzyna	**145 600 zł**	**706 zł**	**1 115 zł**
Leon	1.5 eTSI mHEV 150 KM DSG	automatyczna 7-biegowa	hybryda mHEV	**163 400 zł**	**793 zł**	**1 251 zł**
Leon	1.5 e-HYBRID 204 KM DSG	automatyczna 6-biegowa	hybryda Plug-in	**204 400 zł**	**1 082 zł**	**1 679 zł**
Leon	2.0 TSI 204 KM DSG 4Drive	automatyczna 7-biegowa	benzyna	**176 600 zł**	**935 zł**	**1 450 zł**
Leon	2.0 TDI 150 KM DSG	automatyczna 7-biegowa	diesel	**172 800 zł**	**981 zł**	**1 502 zł**
Leon VZ	2.0 TSI 333 KM DSG 4Drive	automatyczna 7-biegowa	benzyna	**217 000 zł**	**1 149 zł**	**1 782 zł**
Leon VZ	1.5 e-HYBRID 272 KM DSG	automatyczna 6-biegowa	hybryda Plug-in	**222 400 zł**	**1 177 zł**	**1 826 zł**

CUPRA FINANCIAL SERVICES
Leasing JAK ABONAMENT: opłata wstępna: 30%, okres leasingu: 48 miesięcy, roczny przebieg 10 000 km, finalna rata określona w umowie. Oferta dla przedsiębiorców.
Kredyt JAK ABONAMENT: opłata wstępna: 30%, okres kredytu: 48 miesięcy, roczny przebieg 10 000 km. Podana kwota stanowi miesięczną ratę brutto wyliczoną dla wskazanych powyżej założeń, finalna rata określona w umowie.

Kredyt Jak Abonament: podana kwota stanowi miesięczną ratę brutto wyliczoną dla wskazanych powyżej założeń, finalna rata określona w umowie. Rzeczywista Roczna Stopa Oprocentowania (RRSO) wynosi 9,68%, całkowita kwota kredytu (bez kredytowanych kosztów) 142 110 zł, całkowita kwota do zapłaty 186 137 zł, oprocentowanie zmienne 6,00%, całkowity koszt kredytu 44 027 zł (w tym: prowizja 0 zł, odsetki 30 111 zł, ubezpieczenie komunikacyjne na 1. rok 4 421 zł, ubezpieczenie spłaty kredytu 9 495 zł), 47 miesięcznych rat równych po 1 983 zł; rata finalna 90 950 zł. Kalkulacja została dokonana na dzień 10.07.2025 na reprezentatywnym przykładzie. Oferta na wybrane modele CUPRA przy skorzystaniu z ubezpieczenia komunikacyjnego i ubezpieczenia spłaty kredytu oferowanych przez Volkswagen Serwis Ubezpieczeniowy Sp. z o.o.

Niniejsza informacja nie stanowi oferty w rozumieniu kodeksu cywilnego. Dostępność i warunki produktu mogą ulec zmianie. Warunki produktu określa umowa. Oferta pakietu ubezpieczeń na 1. rok, obowiązuje tylko z ofertą finansowania Kredyt Jak Abonament. Niniejszy dokument nie stanowi oferty w rozumieniu Kodeksu cywilnego oraz nie jest wiążący. Zawarte w tym dokumencie informacje nie stanowią zapewnienia w rozumieniu art. 556(1)§2 Kodeksu cywilnego oraz art. 43b ust. 2 pkt 2 lit. a-c Ustawy o prawach konsumenta. Wiążące ustalenie ceny, wyposażenia specyfikacji pojazdu następuje w umowie jego sprzedaży, a określenie parametrów technicznych zawiera świadectwo homologacji typu pojazdu. Pod nazwą Volkswagen Financial Services oferowane są usługi bankowe (przez Volkswagen Bank GmbH Sp. z o.o. o.o. Oddział w Polsce), usługi leasingowe i mobilność (przez Volkswagen Financial Services Polska Sp. z o.o.) oraz usługi ubezpieczeniowe (przez Volkswagen Serwis Ubezpieczeniowy Sp. z o.o. jako agenta ubezpieczeniowego).

CUPRA

NOWA CUPRA LEON

KLUCZOWE ELEMENTY WYPOSAŻENIA STANDARDOWEGO

	LEON	VZ
SYSTEMY WSPIERAJĄCE KIEROWCĘ		
Aktywny tempomat (ACC)	●	●
System kontroli odstępu Front Assist	●	●
Asystent pasa ruchu Lane Assist	●	●
System Front Cross Traffic Assist	●	●
Czujniki parkowania z przodu i z tyłu	●	●
Kamera cofania	EDGE	●
KOMFORT I BEZPIECZEŃSTWO		
Automatyczna klimatyzacja trzystrefowa Climatronic z filtrem AirCare	●	●
Asystent świateł drogowych High Beam Assist	●	●
Czujnik deszczu i zmierzchu (automatyczne światła)	●	●
7 poduszek powietrznych	●	●
Alarm z funkcją SAFE	EDGE	●
Elektrycznie regulowane, podgrzewane i składane lusterka boczne	●	-
Elektrycznie regulowane, podgrzewane i składane lusterka boczne z funkcją pamięci ustawień	DYNAMIC / PROGRESSIVE DESIGN	●
System bezkluczykowego uruchamiania samochodu KESSY GO	●	-
System bezkluczykowego dostępu i uruchamiania samochodu KESSY	EDGE	●
Elektrycznie otwierane drzwi bagażnika (dla Leona SP)	●	-
Elektrycznie i bezdotykowo otwierane drzwi bagażnika (dla Leona SP)	EDGE	●
Pełne przednie światła LED	●	●
WNĘTRZE		
Media System Plus z 12.9” kolorowym ekranem dotykowym	●	●
Sportowe fotele przednie	●	-
Kubełkowe fotele przednie, podgrzewane	DYNAMIC DESIGN	●
Pełna elektryczna regulacja fotela kierowcy z funkcją pamięci	DYNAMIC DESIGN	●
Ambientowe oświetlenie kokpitu LED z możliwością wyboru koloru	EDGE	●
KOŁA		
18-calowe felgi aluminiowe GARBI DARK SHADOW	●	-
19-calowe felgi aluminiowe POLAR	DRIVING PERFORMANCE	●
Adaptacyjne zawieszenie (DCC)	DRIVING PERFORMANCE	●

Pełna specyfikacja wyposażenia standardowego na stronach 17-19

NOWA CUPRA LEON

WYPOSAŻENIE DODATKOWE JEŚLI POTRZEBUJESZ WIĘCEJ

5 CUPRA LAT GWARANCJI

	LEON	VZ
PAKIET EDGE	3 435 zł dla 5D 4 729 zł dla ST	•
System bezkluczykowego dostępu i uruchamiania samochodu KESSY		
Alarm z funkcja SAFE		
Ambientowe oświetlenie kokpitu LED z możliwością wyboru koloru		
Kamera cofania		
Elektrycznie i bezdotykowo otwierane drzwi bagażnika (dla Leona SP)		
PAKIET INTELLIGENT DRIVE*	2 280 zł (dla skrzyni manualnej) 3 649 zł (dla DSG)	- (dla skrzyni manualnej) 3 649 zł (dla DSG)
Predykcyjny tempomat (ACC) z funkcją dostosowania prędkości jazdy do znaków drogowych i danych nawigacji		
System monitorowania martwego pola Side Assist z funkcją wspomagania wyjazdu z miejsca parkingowego Exit Assist		
Sygnalizacja o zbliżającym się pojeździe w czasie wysiadania Exit Warning		
System ochrony pasażerów Pre-Crash Assist		
Dodatkowo dla samochodów ze skrzynią DSG		
Asystent aktywnego utrzymania pasa ruchu Lane Assist Plus		
Asystent podróży z asystentem jazdy w korku Travel Asyst		
Inteligentny asystent bezpieczeństwa Emergency Assist		
Asystent zmiany pasa ruchu po włączeniu kierunkowskazu		
Inteligentny asystent parkowania		
NAWIGACJA SATELITARNA Z MAPAMI	3 303 zł	3 303 zł
PAKIET PURE PERFORMANCE*	5 996 zł	5 996 zł
Przednie światła Matrix LED Ultra		
PAKIET IMMERSIVE*	2 937 zł	2 937 zł
SennheiserTM: System audio klasy premium z 10. głośnikami, subwooferem i głośnikiem centralnym		
PAKIET SKYLINE*	4 928 zł dla 5D 5 476 zł dla ST	4 928 zł dla 5D 5 476 zł dla ST
Elektrycznie otwierany dach panoramiczny		
PAKIET ZIMOWY	1 519 zł	•
Podgrzewane przednie fotele		

*Dostępny tylko z pakietem Edge

NOWA CUPRA LEON

WYPOSAŻENIE DODATKOWE
JEŚLI POTRZEBUJESZ WIĘCEJ

	LEON	VZ
OPCJE DODATKOWE		
Poduszka kolanowa kierowcy oraz boczne poduszki z tyłu	1 643 zł	1 643 zł
Obudowa lusterek bocznych z włókna węglowego w kolorze miedzianym	3 485 zł	3 485 zł
Obudowa lusterek bocznych z włókna węglowego w kolorze czarnym	3 236 zł	3 236 zł
Zewnętrzne listwy progowe CUPRA w kolorze Obsidian Black	1 743 zł	1 743 zł
Preinstalacja do montażu haka holowniczego	747 zł	747 zł
Hak holowniczy	3 933 zł	3 933 zł
Kabel do ładowania AC ze stacji ładującej (16A, mode 3)	847 zł	847 zł
Kabel do ładowania AC ze stacji ładującej (32A, mode 3)	847 zł	847 zł
Hamulce wyczynowe z zaciskami Brembo z przodu	-	11 773 zł
Pakiet Akebono: hamulce wyczynowe z zaciskami Akebono z przodu i 19-calowe kute felgi aluminiowe HAILSTORM COPPER	-	19 737 zł
Sportowe, szerokie opony PERFORMANCE	-	2 489 zł
Opony wielosezonowe	1 096 zł	-
18-calowe dojazdowe koło zapasowe	473 zł	-
CUPRA CARE		
Pakiet przeglądów dla silników 1.5 TSI, 1,5 eTSI i 1.5 e-Hybrid: - 1 wymiana oleju + 1 przegląd okresowy (bez wymiany oleju) - okres obowiązywania pakietu przeglądów: 24 miesiące*	2 280 zł	2 280 zł
Pakiet przeglądów dla silników 2.0 TSI i 2.0 TDI: - 1 wymiana oleju + 1 przegląd okresowy (bez wymiany oleju) - okres obowiązywania pakietu przeglądów: 24 miesiące*	2 700 zł	2 700 zł
Pakiet przeglądów dla silników 1.5 TSI, 1,5 eTSI i 1.5 e-Hybrid: - 2 wymiany oleju + 1 przegląd okresowy (bez wymiany oleju) - okres obowiązywania pakietu przeglądów: 24 miesiące*	3 350 zł	3 350 zł
Pakiet przeglądów dla silników 2.0 TSI i 2.0 TDI: - 2 wymiany oleju + 1 przegląd okresowy (bez wymiany oleju) - okres obowiązywania pakietu przeglądów: 24 miesiące*	3 850 zł	3 850 zł
Pakiet przeglądów dla silników 1.5 TSI, 1,5 eTSI i 1.5 e-Hybrid: - 2 wymiany oleju + 2 przeglądy okresowe (bez wymiany oleju) - okres obowiązywania pakietu przeglądów: 24 miesiące*	5 150 zł	5 150 zł
Pakiet przeglądów dla silników 2.0 TSI i 2.0 TDI: - 2 wymiany oleju + 2 przeglądy okresowe (bez wymiany oleju) - okres obowiązywania pakietu przeglądów: 24 miesiące*	5 350 zł	5 350 zł

*Liczone od momentu wydania pojazdu. Robocizna, oryginalne części oraz materiały eksploatacyjne, zgodnie z planem serwisowym. Okres obowiązywania Pakietu Przeglądów rozpoczyna się z dniem wydania samochodu i upływa po wykorzystaniu wszystkich usług określonych w wariancie Pakietu Przeglądów albo z upływem okresu świadczenia usług serwisowych, w zależności od tego, które zdarzenie nastąpi wcześniej. Przy odsprzedaży samochodu w okresie obowiązywania pakietów przechodzą one na kolejnego właściciela.

CUPRA

NOWA CUPRA LEON

WYPOSAŻENIE DODATKOWE
JEŚLI POTRZEBUJESZ WIĘCEJ

5 CUPRA LAT GWARANCJI

VZ	37 146 zł
VZ e-Hybrid	29 182 zł

Pakiet EXTREME

Kubełkowe, podgrzewane fotele przednie CUPRA Performance
Tapicerka materiałowa ze skórą ekologiczną i elementami Dinamica®
Pełna elektryczna regulacja fotela kierowcy i pasażera z funkcją zapamiętywania ustawień
Poduszka kolanowa kierowcy oraz boczne poduszki z tyłu
Zewnętrzne listwy progowe CUPRA w kolorze Obsidian Black
Tylny spojler CUPRA lakierowanym w kolorze czarnym

Pakiet PURE PERFORMANCE

Przednie światła Matrix LED Ultra z funkcją automatycznej regulacji zasięgu

Pakiet INTELIGENT DRIVE

Predykcyjny tempomat (ACC) z funkcją dostosowania prędkości jazdy do znaków drogowych i danych nawigacji
System monitorowania martwego pola Side Assist z funkcją wspomagania wyjazdu z miejsca parkingowego Exit Assist
Sygnalizacja o zbliżającym się pojeździe w czasie wysiadania Exit Warning
System ochrony pasażerów Pre-Crash Assist
Asystent aktywnego utrzymania pasa ruchu Lane Assist Plus
Asystent podróży z asystentem jazdy w korku Travel Assist
Inteligentny asystent bezpieczeństwa Emergency Assist
Asystent zmiany pasa ruchu po włączeniu kierunkowskazu
Inteligentny asystent parkowania

Pakiet IMMERSIVE

SennheiserTM: System audio klasy premium z 10. głośnikami,subwooferem i głośnikiem centralnym

Pakiet Akebono

Hamulce wyczynowe z zaciskami Akebono z przodu
19-calowe kute felgi aluminiowe HAILSTORM COPPER
Hamulce wyczynowe z zaciskami Brembo z przodu
(dla silnika e-Hybrid zastępuje Pakiet Akebono)

CUPRA

NOWA CUPRA LEON

5 CUPRA LAT GWARANCJI

WYPOSAŻENIE DODATKOWE - WNĘTRZA
JEŚLI POTRZEBUJESZ WIĘCEJ

	LEON	VZ
PAKIET DYNAMIC DESIGN	5 526 zł	•
Kubełkowe fotele przednie, tapicerka Dinamica® ze skórą ekologiczną z przeszyciem w kolorze miedzi		
Pełna elektryczna regulacja fotela kierowcy z funkcją zapamiętywania ustawień		
Podgrzewane przednie fotele		
Elektrycznie regulowane, podgrzewane i składane lusterka boczne z funkcją pamięci ustawień oraz automatycznego obniżania się lusterka pasażera podczas cofania		

	LEON	VZ
PAKIET PROGRESSIVE DESIGN	8 388 zł	5 476 zł
Kubełkowe fotele przednie, tapicerka skórzana Moon Slate Metallic z przeszyciem w kolorze miedzi		
Pełna elektryczna regulacja fotela kierowcy i pasażera z funkcją zapamiętywania ustawień		
Podgrzewane przednie fotele		
Elektrycznie regulowane, podgrzewane i składane lusterka boczne z funkcją pamięci ustawień oraz automatycznego obniżania się lusterka pasażera podczas cofania		

CUPRA

NOWA CUPRA LEON

5 CUPRA LAT GWARANCJI

WYPOSAŻENIE DODATKOWE - OBRĘCZE ALUMINIOWE
JEŚLI POTRZEBUJESZ WIĘCEJ

		LEON	VZ
GARBI DARK SHADOW 18-calowe felgi aluminiowe Opony 225/40 R18 92Y		●	-
GARBI COPPER 18-calowe felgi aluminiowe Opony 225/40 R18 92Y		1 992 zł	-
WINDSTORM 18-calowe felgi aluminiowe Opony 225/40 R18 92Y		2 987 zł	-
HAILSTORM 19-calowe kute felgi aluminiowe Opony 235/35 R19 91Y		-	6 471 zł
HAILSTORM COPPER 19-calowe kute felgi aluminiowe Opony 235/35 R19 91Y		-	7 965 zł

		LEON	VZ
PAKIET DRIVING PERFORMANCE POLAR Adaptacyjne zawieszenie (DCC) Tylne zawieszenie wielowahaczowe 19-calowe felgi aluminiowe POLAR		6 571 zł	●
PAKIET DRIVING PERFORMANCE POLAR COPPER Adaptacyjne zawieszenie (DCC) Tylne zawieszenie wielowahaczowe 19-calowe felgi aluminiowe POLAR COPPER		8 064 zł	1 992 zł
PAKIET DRIVING PERFORMANCE MISTRAL Adaptacyjne zawieszenie (DCC) Tylne zawieszenie wielowahaczowe 19-calowe felgi aluminiowe MISTRAL		7 766 zł	4 480 zł
PAKIET DRIVING PERFORMANCE MISTRAL COPPER Adaptacyjne zawieszenie (DCC) Tylne zawieszenie wielowahaczowe 19-calowe felgi aluminiowe MISTRAL COPPER		9 259 zł	5 974 zł
PAKIET BLACK EDITION Adaptacyjne zawieszenie (DCC)[1] Tylne zawieszenie wielowahaczowe[1] 19-calowe felgi aluminiowe DESIGN Zewnętrzne listwy progowe CUPRA w kolorze czarnym Tylny spojler CUPRA lakierowanym w kolorze czarnym		7 582 zł	5 055 zł

CUPRA

[1] Zawarte w standardzie dla wersji VZ

NOWA CUPRA LEON

5 CUPRA LAT GWARANCJI

WYPOSAŻENIE DODATKOWE - LAKIERY
JEŚLI POTRZEBUJESZ WIĘCEJ

LAKIER — bez dopłaty

Fiord Blue

LAKIER METALIK — 3 783 ZŁ

Midnight Black

Glacial White

Magnetic Tech

LAKIER MATOWY — 10 951 ZŁ

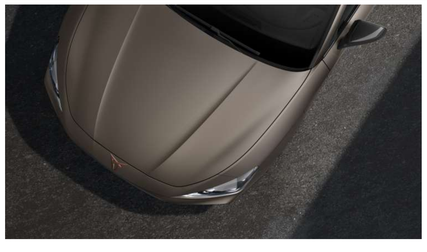

Century Bronze Matt

Magnetic Tech Matt

Enceladus Grey Matt

LAKIER SPECJALNY — 5 476 ZŁ

Taiga Grey

Graphene Grey

Dark Void

CUPRA

NOWA CUPRA LEON

PEŁNA LISTA WYPOSAŻENIA STANDARDOWEGO

5 CUPRA LAT GWARANCJI

	LEON	VZ
SYSTEMY WSPOMAGAJĄCE KIEROWCĘ		
Aktywny tempomat (ACC)	●	●
Asystent świateł drogowych High Beam Assist	●	●
System kontroli ciśnienia powietrza w oponach	●	●
System rozpoznawania zmęczenia	●	●
System kontroli odstępu Front Assist z funkcją awaryjnego hamowania i funkcją ochrony pieszych i rowerzystów	●	●
Asystent pasa ruchu Lane Assist	●	●
System rozpoznawania znaków drogowych Traffic Sign Recognition	●	●
Cupra Drive Profile - wybór profilu jazdy	●	●
Czujniki parkowania z przodu i z tyłu	●	●
Kamera cofania	EDGE	●
Adaptacyjne zawieszenie DCC	DRIVING PERFORMANCE	●
BEZPIECZEŃSTWO		
Systemy wspomagania hamowania i kontroli trakcji: ESC, ABS, HBA i TCS	●	●
Elektroniczna blokada mechanizmu różnicowego: EDL z XDS	●	●
7 poduszek powietrznych (2 przednie, 2 boczne, 2 kurtyny powietrzne, poduszka centralna)	●	●
Dezaktywacja poduszki powietrznej pasażera	●	●
System przypominający o obowiązku zapinania pasów bezpieczeństwa przy przednich i tylnych fotelach	●	●
Zaczepy Isofix i Top Tether na zewnętrznych miejscach tylnej kanapy oraz zaczep Isofix na fotelu pasażera	●	●
Automatyczny hamulec pokolizyjny ograniczający skutki kolejnych kolizji (Multi Collision Brake)	●	●
Alarm z funkcją SAFE	EDGE	●
KOMFORT		
Automatyczna klimatyzacja trzystrefowa Climatronic z filtrem AirCare i czujnikiem jakości powietrza (AQS)	●	●
Wirtualny kokpit: cyfrowa tablica przyrządów z kolorowym ekranem TFT 10,25"	●	●
Elektromechaniczny hamulec postojowy z asystentem podjazdu i zatrzymania (Auto Hold)	●	●
Czujnik deszczu i zmierzchu (automatyczne światła)	●	●
Automatycznie ściemniające się lusterko wsteczne	●	●
Elektrycznie sterowane szyby z przodu i z tyłu	●	●
Elektrycznie regulowane, podgrzewane i składane lusterka boczne z funkcją automatycznego obniżania się lusterka pasażera podczas cofania	●	-
Elektrycznie regulowane, podgrzewane i składane lusterka boczne z funkcją pamięci ustawień oraz automatycznego obniżania się lusterka pasażera podczas cofania	DYNAMIC / PROGRESSIVE DESIGN	●
Centralny zamek ze zdalnym sterowaniem i otwieraniem drzwi bagażnika z pilota	●	●
System bezkluczykowego uruchamiania samochodu KESSY GO	●	-
System bezkluczykowego dostępu i uruchamiania samochodu KESSY	EDGE	●
Elektrycznie otwierane drzwi bagażnika (dotyczy tylko Leona Sportstourer)	●	-
Elektrycznie i bezdotykowo otwierane drzwi bagażnika (dotyczy tylko Leona SP)	EDGE	●

CUPRA

NOWA CUPRA LEON

PEŁNA LISTA WYPOSAŻENIA STANDARDOWEGO

	LEON	VZ
MULTIMEDIA		
12.9-calowy kolorowy ekran dotykowy	●	●
2 x USB typu C z przodu i 2 x USB typu C z tyłu	●	●
7 głośników	●	●
Funkcja rozpoznawania mowy i sterowania głosem wraz z funkcją Bluetooth	●	●
DAB (Digital Audio Broadcasting) - funkcja odbioru programów radiowych w formie cyfrowej	●	●
Full Link	●	●
Schowek z funkcją bezprzewodowego ładowania telefonu	●	●
CUPRA CONNECT (subskrypcja na 10 lat)[1]	●	●
OŚWIETLENIE		
Pełne przednie światła LED	●	●
Zintegrowane tylne światła LED z dynamicznymi kierunkowskazami	●	●
Światła do jazdy dziennej LED z automatyczną funkcją opóźnionego wyłączania świateł Coming and Leaving Home	●	●
Przednie światła przeciwmgielne LED z funkcją doświetlania zakrętów	●	●
Oświetlenie powitalne LED w lusterkach bocznych	●	●
Funkcja świateł autostradowych	●	●
Oświetlenie drzwi i przestrzeni na nogi z przodu w technologii LED wraz z podświetleniem schowka w desce rozdzielczej LED	●	●
Lampki LED do czytania z przodu i z tyłu oraz oświetlenie bagażnika w technologii LED	●	●
Ambientowe oświetlenie kokpitu LED z możliwością wyboru koloru	EDGE	●
NADWOZIE		
Listwa okien w kolorze lśniącej czerni	●	●
Listwa okien i relingi dachowe w kolorze lśniącej czerni (dotyczy tylko Leona Sportstourer)	●	●
Podświetlane nakładki progowe w przednich drzwiach w technologii LED	●	●
Przyciemniane szyby	●	●
KOŁA I ZAWIESZENIE		
18-calowe felgi aluminiowe GARBI DARK SHADOW	●	–
19-calowe felgi aluminiowe POLAR	DRIVING PERFORMANCE	●
Zestaw naprawczy	●	●
Progresywne wspomaganie układu kierowniczego	●	●
Adaptacyjne zawieszenie (DCC)	DRIVING PERFORMANCE	●
WNĘTRZE - FOTELE I ELEMENTY OZDOBNE		
Sportowe fotele przednie	●	-
Tapicerka materiałowa ze skórą ekologiczną z przeszyciem w kolorze miedzi	●	-
Kubełkowe fotele przednie	DYNAMIC DESIGN	●
Tapicerka Dinamica ze skórą ekologiczną z przeszyciem w kolorze miedzi	DYNAMIC DESIGN	●
Fotel kierowcy z pełną elektryczną regulacją i funkcją pamięci	-	●
Fotel kierowcy i pasażera z regulacją wysokości	●	●
Fotel kierowcy i pasażera z regulacją podparcia odcinka lędźwiowego	●	●
Czarna podsufitka	●	●
Sportowe nakładki na pedały	●	●
Dywaniki materiałowe z przodu i z tyłu	●	●
Wnętrze CUPRA z elementami dekoracyjnymi deski rozdzielczej w kolorze ciemnego aluminium i miedzi	●	●

[1]Szczegóły dotyczące CUPRA Connect na ostatniej stronie cennika

NOWA CUPRA LEON

PEŁNA LISTA WYPOSAŻENIA STANDARDOWEGO

5 CUPRA LAT GWARANCJI

	LEON	VZ
WNĘTRZE – KIEROWNICE		
Sportowa kierownica wielofunkcyjna obszyta skórą	●	–
Sportowa, podgrzewana kierownica wielofunkcyjna z łopatkami obszyta skórą z przyciskiem trybu Cupra i przyciskiem uruchamiania silnika	●	●
WNĘTRZE - ELEMENTY FUNKCJONALNE		
Podłokietnik z przodu	●	●
Składane i dzielone oparcie tylnej kanapy z podłokietnikiem	●	●
Osłony przeciwsłoneczne kierowcy i pasażera z zamykanymi i podświetlanymi lusterkami	●	●
Funkcja łatwego składania tylnych siedzeń (dotyczy tylko Leona Sportstourer)	●	●
Półka bagażnika (dotyczy tylko Leona hatchback)	●	●
Roleta bagażnika (dotyczy tylko Leona Sportstourer)	●	●
Dwupoziomowa podłoga bagażnika	●	●
Gniazdo 12V z przodu i 230V w bagażniku	●	●
Schowki z obu stron bagażnika	●	●
Siatka dzieląca (dotyczy tylko Leona Sportstourer)	●	●
e-HYBRID		
Kabel do ładowania prądem zmiennym AC z gniazdka domowego (10A, mode 2)	–	●
CUPRA CARE		
5 lat gwarancji CUPRA*	●	●
8 lat gwarancji CUPRA na akumulator wysokiego napięcia**	●	●

* Wszystkie samochody CUPRA objęte są 5-letnią gwarancją z limitem 150.000 km, z czego 2 pierwsze lata bez limitu kilometrów.
** Wszystkie samochody CUPRA objęte są 8-letnią gwarancją na akumulator z limitem 160.000 km

CUPRA

NOWA CUPRA LEON

DANE TECHNICZNE 5D

5 CUPRA LAT GWARANCJI

	1.5 TSI 150 KM	1.5 eTSI 150 KM DSG (MHEV)	2.0 TSI 300 KM DSG	1.5 e-HYBRID 204 KM DSG (PHEV)	1.5 e-HYBRID 272 KM DSG (PHEV)	2.0 TDI 150 KM DSG
Prędkość maksymalna (km/h)	215	215	250	220	229	213
Przyspieszenie 0-100 km/h (s)	8,9	8,7	5,7	7,7	7,1	8,5
Zużycie paliwa (l/100 km) Tryb mieszany	5,8 - 6,2	5,5 - 5,8	7,6 - 7,9	0,4	0,4	4,8 - 5,1
Emisja CO_2 (g/km) Tryb mieszany	132 - 141	124 - 132	173 - 180	9	9 - 10	127 - 133
Zużycie energii (kWh/100 km)	nie dotyczy	nie dotyczy	nie dotyczy	15,7 - 16,5	16,5 – 16,9	nie dotyczy
Pojemność akumulatora (kWh)	nie dotyczy	nie dotyczy	nie dotyczy	25,8	25,8	nie dotyczy
Zasięg (km)	nie dotyczy	nie dotyczy	nie dotyczy	124 - 132	122 – 125	nie dotyczy

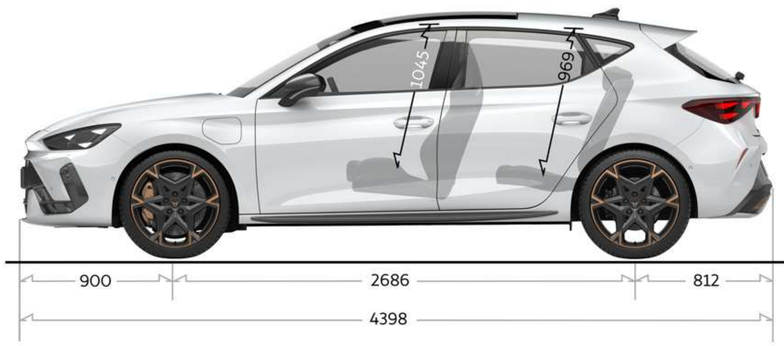

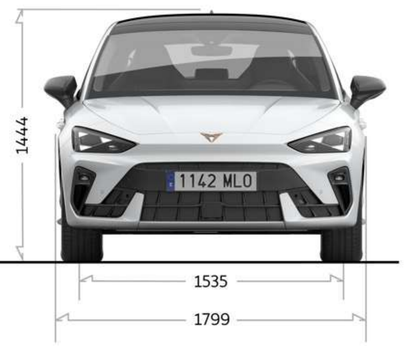

Dane na podstawie świadectw homologacji typu. Zużycie paliwa, zużycie energii i emisja CO_2 zostało określone zgodnie z procedurą WLTP.
Zasięg dla samochodów elektrycznych lub pracujących w trybie elektrycznym może się różnić w zależności od wersji i wyposażenia oraz zamontowanych akcesoriów. W praktyce rzeczywisty zasięg różni się w zależności od stylu jazdy, prędkości, korzystania z dodatkowych odbiorników energii, temperatury zewnętrznej, liczby pasażerów, obciążenia ładunkiem i topografii terenu.

CUPRA

NOWA CUPRA LEON

DANE TECHNICZNE SPORTSTOURER

5 CUPRA LAT GWARANCJI

	1.5 TSI 150 KM	1.5 eTSI 150 KM DSG (MHEV)	2.0 TSI 204 KM DSG 4Drive	2.0 TSI 333 KM DSG 4Drive	1.5 e-HYBRID 204 KM DSG (PHEV)	1.5 e-HYBRID 272 KM DSG (PHEV)	2.0 TDI 150 KM DSG
Prędkość maksymalna (km/h)	216	216	233	250	220	229	214
Przyspieszenie 0-100 km/h (s)	9,2	9,0	6,7	4,8	7,9	7,3	8,7
Zużycie paliwa (l/100 km) Tryb mieszany	5,9 - 6,3	5,5 - 5,9	7,4	8,3 - 8,6	0,4	0,4 – 0,5	4,9 - 5,1
Emisja CO_2 (g/km) Tryb mieszany	134 - 143	126 - 134	163 – 168	188 - 195	9 - 10	10 – 11	128 - 135
Zużycie energii (kWh/100 km)	nie dotyczy	nie dotyczy	nie dotyczy	nie dotyczy	15,9 - 16,8	16,7 – 17,1	nie dotyczy
Pojemność akumulatora (kWh)	nie dotyczy	nie dotyczy	nie dotyczy	nie dotyczy	25,8	25,8	nie dotyczy
Zasięg (km)	nie dotyczy	nie dotyczy	nie dotyczy	nie dotyczy	122 - 131	120 - 124	nie dotyczy

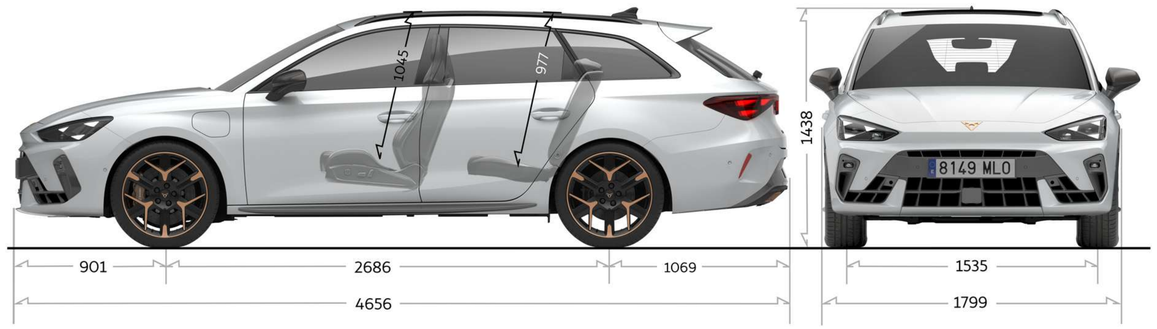

Dane na podstawie świadectw homologacji typu. Zużycie paliwa, zużycie energii i emisja CO_2 zostało określone zgodnie z procedurą WLTP.
Zasięg dla samochodów elektrycznych lub pracujących w trybie elektrycznym może się różnić w zależności od wersji i wyposażenia oraz zamontowanych akcesoriów. W praktyce rzeczywisty zasięg różni się w zależności od stylu jazdy, prędkości, korzystania z dodatkowych odbiorników energii, temperatury zewnętrznej, liczby pasażerów, obciążenia ładunkiem i topografii terenu.

CUPRA

CUPRA Connect - mobilne usługi online, to cyfrowy produkt CUPRA SA, Autovía A-2, km 585, 08760 Martorell, składa się z co najmniej jednego lub kilku pakietów usług zgodnie przedstawionym wykazem. Te pakiety usług są dostępne tylko dla aut marki CUPRA. Aby korzystać z CUPRA CONNECT, wymagana jest rejestracja online w aplikacji CUPRA Connect za pomocą identyfikatora CUPRA ID. Ponadto należy zawrzeć osobną umowę z CUPRA SA dotyczącą usług Online w ramach CUPRA CONNECT. Korzystanie z mobilnych usług online CUPRA Connect jest możliwe dzięki zintegrowanemu połączeniu internetowemu. Związane z tym koszty transmisji danych na terenie Europy za wyjątkiem usług pakietu Rozrywka Online oraz mobilnego Wi-Fi będzie ponosić firma CUPRA SA w ramach obszaru działania sieci. W celu korzystania z wyżej wykluczonych usług i poszczególnych aplikacji CUPRA Connect można nabywać płatne pakiety danych od partnerskiego operatora telefonii komórkowej Cubic Telecom i korzystać z nich w obszarze działania sieci wielu krajów na terenie Europy. Informacje dotyczące cen i obsługiwanych krajów znajdują się na stronie https://CUPRA.cubictelecom.com.. Alternatywnie można korzystać z radia internetowego i strumieniowania mediów za pośrednictwem mobilnego urządzenia końcowego (np. smartfona) z funkcją mobilnego punktu dostępu WLAN. W tym przypadku odpowiednie usługi są dostępne tylko na podstawie istniejącej lub zawartej odrębnej umowy z operatorem telefonii komórkowej i tylko w obszarze działania określonej sieci komórkowej. Pobieranie danych z Internetu w ramach pakietów danych w zależności od taryfy telefonii komórkowej, a szczególnie w przypadku korzystania z usługi za granicą, może powodować naliczanie dodatkowych opłat, takich jak np. opłaty roamingowe. Obowiązują również ogólne warunki i postanowienia dotyczące mobilnych usług online CUPRA CONNECT firmy CUPRA SA. dostępne w aplikacji CUPRA Connect.

W celu korzystania z bezpłatnej aplikacji CUPRA Connect jest potrzebny smartfon z odpowiednim systemem operacyjnym iOS lub Android oraz karta SIM z opcją transmisji danych z istniejącą lub odrębną umową zawartą z operatorem telefonii komórkowej między użytkownikiem a operatorem telefonii komórkowej. Dostępność opisanych w pakietach pojedynczych usług CUPRA Connect zależnie od kraju może przedstawiać się różnie i zależy zarówno od pojazdu, jak i wyposażenia. Usługi są dostępne przez ustalony okres obowiązywania umowy, a w okresie obowiązywania umowy ich treść może podlegać zmianom lub usługi te mogą zostać odpowiednio dostosowane. Szczegółowe informacje można znaleźć w aplikacji CUPRA Connect i u Partnera CUPRA. Informacje dotyczące warunków taryfy za usługi komórkowe są dostępne u operatorów sieci komórkowych. Prezentowane ceny są wyłącznie cenami rekomendowanymi i obejmują podatek VAT (23 %).

Systemy bezpieczeństwa działają wyłącznie w ramach ich technologicznych granic i nadal niezbędne jest zachowanie należytej ostrożności przez kierowcę. Kierowca musi być w każdej chwili gotowy do przejęcia kontroli nad pojazdem. Systemy wspomagające nie zwalniają go z odpowiedzialności za zachowanie szczególnej ostrożności

CUPRA realizuje politykę ciągłego rozwoju produktów i zastrzega sobie prawo wprowadzania zmian w zakresie parametrów technicznych, specyfikacji, kolorów i cen bez wcześniejszego powiadomienia. Wszelkie informacje zawarte w niniejszej broszurze należy traktować wyłącznie orientacyjnie, gdyż nie stanowią oferty w rozumieniu Kodeksu cywilnego oraz nie są wiążące. Prezentowane informacje nie stanowią zapewnienia w rozumieniu art. 556(1)§2 Kodeksu cywilnego oraz art. 43b ust. 2 pkt 2 lit. a-c Ustawy o prawach konsumenta. Firma CUPRA dokłada wszelkich starań, aby informacje i dane techniczne zawarte w niniejszej broszurze były zgodne ze stanem faktycznym na dzień publikacji, jednak zastrzega sobie prawo do zmian i pomyłek. W celu uzyskania najnowszych informacji prosimy kontaktować się z Autoryzowanym Partnerem marki CUPRA. Przedstawione detale wyposażenia mogą różnić się od specyfikacji przewidzianej na rynek polski. Zamieszczone zdjęcia mogą przedstawiać wyposażenie opcjonalne. Wiążące ustalenie ceny, wyposażenia i specyfikacji pojazdu następuje w umowie sprzedaży, a określenie parametrów technicznych zawiera świadectwo homologacji typu pojazdu. Z uwagi na ograniczenia technik drukarskich, kolory przedstawione w niniejszej broszurze mogą nieznacznie różnić się od faktycznych kolorów lakieru i materiałów.

Wszystkie produkowane obecnie samochody marki CUPRA są wykonywane z materiałów spełniających pod względem możliwości odzysku i recyklingu wymagania określone w normie ISO 22628 i są zgodne z europejskimi świadectwami homologacji wydanymi wg dyrektywy 200564WE. Volkswagen Group Polska Sp. z o.o. podlega obowiązkowi zapewnienia wszystkim użytkownikom samochodów marki CUPRA sieci odbioru pojazdów po wycofaniu ich z eksploatacji, zgodnie z wymaganiami ustawy z 20 stycznia 2005 r. o recyklingu pojazdów wycofanych z eksploatacji (t.j. D z.U. z 2018 r., poz. 578). Więcej informacji dotyczących ekologii znajdą Państw o na stronach: www.vw-group.plgrupa-vgpekologiarecykling-pojazdow.

Od 1 września 2018 r. wszystkie nowe pojazdy wprowadzane do obrotu w Unii Europejskiej muszą być badane i homologowane zgodnie z procedurą WLTP określoną w rozporządzeniu Komisji (UE) 20171151. WLTP zapewnia bardziej rygorystyczne warunki badania i bardziej realistyczne wartości zużycia paliwa i emisji CO_2 w porównaniu do stosowanej to tej pory metody NEDC. Montaż akcesoriów w pojeździe może mieć wpływ na poziom zużycia paliwa, zużycia energii i emisji CO_2 oraz może nastąpić najwcześniej po pierwszej rejestracji pojazdu, wyłącznie na Państwa życzenie.

Podane ceny są cenami rekomendowanymi i obejmują podatek VAT (23%), chyba że zaznaczono inaczej. Czas promocji i liczba aut objętych promocją ograniczone. Zawartość domówionego pakietu lub opcji może zmienić elementy wyposażenia standardowego – w niektórych przypadkach bezzwrotnie zastępując elementy wyposażenia standardowego. Cennik obowiązuje od dnia 01.12.2025 r. do odwołania. Dotyczy aut z roku modelowego 2026 wyprodukowanych w roku 2026. O szczegóły zapytaj Autoryzowanego Partnera marki CUPRA.

PLCLMY26PY26W01V01B

CUPRA